Пластиковый вентилятор

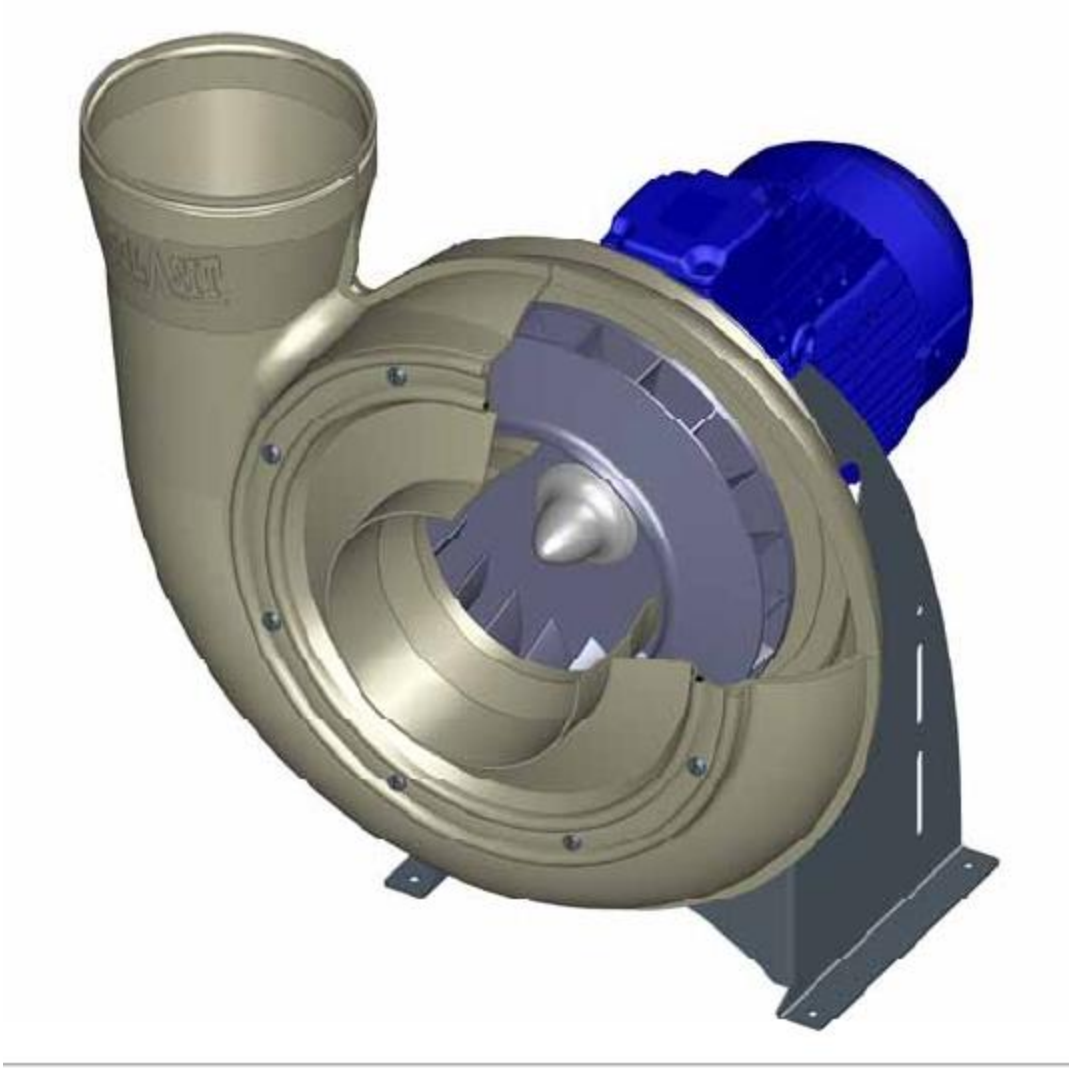

Для вопросов и запасных деталей к данному вентилятору обращайтесь:

Colasit Scandinavia AB
Tel: +46(0)511 200 80
Mob: +371 25 950 951
Fax: +46(0)511 142 95
E-mail: info@colasit.se
olga@colasit.se

Предисловие

Руководство по эксплуатации является руководством по управлению вентилятором COLASIT. Оно является главным источником по информации и директивой по технике безопасности. Оно заслуживает Вашего полного внимания. Пожалуйста, прочтите его внимательно.

В содержание этого руководства по эксплуатации могут без предварительного уведомления вноситься изменения в целях технического усовершенствования.

Во время прочтения Вы встретите символы, которые обращают Ваше внимание на опасности и особенно важные указания.

	Очень важное указание
	Общепринятые указания по технике безопасности, которые касаются Вашей личной безопасности
	Указание на опасность из электрического окружения
	Указание на опасность из технологического окружения

COLASIT Scandinavia AB
Villabergsvägen 4
535 92 Kvänum
Tel +46 511 20080 • Mob +371 25 950 951 • Fax +46 511 14295
www.colasit.se • info@colasit.se

Оглавление

1 Общие положения 4
1.1 Определение 4
1.2 Производство вентиляторов COLASIT 4
1.3 Гарантия 4
1.4 Правила техники безопасности 5
1.5 Квалификация персонала 5
1.6 Возможные аварийные ситуации 5
1.7 Лицо, отвечающее за вопросы безопасности 5
1.8 Соответствие вентиляторов COLASIT стандартам ЕС 6
1.9 Руководство по поиску ошибок 6
1.10 Оригинальные принадлежности 7
2 Компоненты 8
2.1 Габаритные чертежи CMVeco 125-400 (прямой привод) 8
2.2 Габаритные чертежи CMVeco 125-400 (ременной привод) 9
3 Руководство по монтажу 10
3.1 Руководство по монтажу CMVeco 125-400 (прямой привод) 10
3.2 Руководство по монтажу CMVeco 125-400 (ременной привод) 11
4 Список запасных частей 13
4.1 Список запасных частей CMVeco 125-400 (прямой привод) 13
4.2 Список запасных частей CMVeco 125-400 (ременной привод) 14
5 Сертификат 15

COLASIT Scandinavia AB
Villabergsvägen 4
535 92 Kvänum
Tel +46 511 20080 • Mob +371 25 950 951 • Fax +46 511 14295
www.colasit.se • info@colasit.se

1 Общие положения

ОБЯЗАТЕЛЬСТВО
Перед началом работ на или с вентилятором мы обязываем Вас тщательно полностью прочесть данное руководство по эксплуатации и возможные указания по эксплуатации поставщиков комплектующих. В случае любых неясностей немедленно обращайтесь к нам. Не начинать эксплуатацию вентилятора при наличии неясностей. Вводом вентилятора в эксплуатацию Вы подтверждаете, что Вы прочли и поняли руководство по эксплуатации.

После того, как Вы ознакомитесь с вентилятором и его эксплуатационными характеристиками в связи с Вашими производственными процессами, мы рекомендуем зафиксировать различные режимы работы в технологическом руководстве.

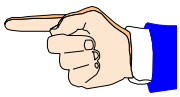

1.1 Определение

Понятие «вентилятор COLASIT» обозначает швейцарское качественное изделие и включает в себя все те конструктивные узлы и детали, которые указаны в заказе или в спецификации материалов и в сборе образуют один функциональный узел.

1.2 Производство вентиляторов COLASIT

Вентилятор был произведен в соответствии современным способам производства и во время производства и как конечный продукт прошел тщательные проверки в системе управления качеством COLASIT. Использованные методы и способы производства и контроля отвечают уровню техники. Персонал, которому поручено производство, имеет соответствующие знания и способности и действительные подтверждения этих знаний и способностей.
На заводе-изготовителе все вентиляторы прошли успешный пробный пуск.

1.3 Гарантия

Ответственность по дефектам истекает в срок, указанный в общих условиях продаж и поставки. Она ограничивается поставкой запасных частей или ремонтом неисправных деталей на заводе-изготовителе. Дальнейшие претензии или замена расходных и быстроизнашиваемых деталей исключены.
Мы гарантируем наличие аналогичных по конструкции запасных частей в течение 10 лет с даты поставки.
COLASIT гарантирует стойкость материала только в том случае, если технологические данные были сообщены до производства.
Изменение условий использования допускается только с согласия COLASIT или влечет за собой утрату ответственности.
Изменения или работы по текущему ремонту во время срока давности могут выполняться только нашими монтажниками или при наличии нашего письменного согласия.
Мы указываем на ограничение гарантии в разделе «Привод» при использовании частотных преобразователей, установленных третьими лицами.

Вентилятор должен применяться и использоваться в соответствии условиям, названным в данном руководстве по эксплуатации. Только таким образом обеспечивается его работа и исключается опасность для людей и материала во время его эксплуатации и ремонтных работ. Мы отклоняем любую ответственность и гарантию по ущербу, который возникает в результате несоблюдения или ненадлежащих действий.

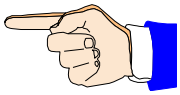

1.4 Правила техники безопасности

После монтажа вентилятора мы рекомендуем проверить всю ситуацию эксплуатации посредством анализа рисков. Тем самым действует гарантия, что вентилятор не будет поврежден вентилятор, и что сам вентилятор не приведет к ущербу. Этот анализ рисков следует задокументировать и хранить вместе с другой документацией вентилятора.

1.5 Квалификация персонала

Вводить в эксплуатацию, управлять, эксплуатировать, выполнять техническое обслуживание и чистку вентилятора разрешается только обученному и имеющему на это право (сведущему) персоналу.
Персонал должен иметь соответствующие знания, чтобы управлять вентилятором, и знать о последствиях реакций, вызыванных вентилятором.
Квалифицированный для управления вентилятором персонал должен в случае сбоя или аварийного случая реагировать соответствующим образом и верно.

1.6 Возможные аварийные ситуации

Аварийный случай возникает при разрыве или расплавлении пластиковых конструктивных элементов в результате механического повреждения или химических и термических воздействий. При этом возможен выброс деталей и возникновение паров, которые могут быть горячими, коррозийными, ядовитыми, раздражающими или огнеопасными (например, пары соляной кислоты при сгорании ПВХ).
При определенных обстоятельствах существует опасность возникновения пожара.
В отношении выбора правильных средств тушения и размещения системы тушения следуйте рекомендациям Вашей пожарной службы.

1.7 Лицо, отвечающее за вопросы безопасности

Должность лица, отвечающего за вопросы безопасности, или его заместителя определена в органиграмме эксплуатирующего предприятия. Фамилия лица должна быть известна персоналу, который отвечает за вентилятор.
Эксплуатирующее предприятие регулирует его компетенции и сферу ответственности.
Лицо, отвечающее за вопросы безопасности, разрешает эксплуатацию вентилятора.

Избыточное давление

Если вентилятор работает с избыточным давлением со стандартным уплотнением вала – присутствует риск вытекающего газа из сальника. Это может привести к повреждению как вентилятора, так и окружающей среды.
Если вентилятор работает с избыточным давлением следует установить усиленное уплотнение вала.

Электробезопасность

При любых работах на вентиляторе необходимо отключить электропитание привода и принять меры против повторного включения.
Лицо, работающее с вентилятором, должно защитить от включения третьими лицами с помощью запорного устройства (например, навесного замка).
Снятие клемм двигателя допускается только при полном демонтаже!

1.8 Соответствие вентиляторов COLASIT стандартам ЕС

Вентилятор был сконструирован, произведен и проверен согласно ЕС-директиве по Машинам 98/37 EG, датировано 22/6-98.
Вместе с вентилятором выдается сертификат.

1.9 Руководство по поиску ошибок

Если появляется ошибка – важно ее быстро устранить.
Свяжитесь с производителем, если не получается устранить ошибку.

Симптом	Возможная причина	Действие
Вибрация вентилятора	Дисбаланс крыльчатки	Балансируется специалистами
	Отложения на крыльчатке	Осторожно очистить
	Коррозия материала на крыльчатке, вызванная агрессивной средой	Обратиться к производителю
	Деформация рабочего колеса, вызванная высокими температурами воздуха	Поменять рабочее колесо и проверить подшипник
	Дефект ременного привода/ременной привод некорректно отрегулирован	Проверить/отрегулировать
Проскальзывание ремня	Некорректное натяжение ремня	Отрегулировать
	Ремни в ременном шкиве	Помнять ремни и шкивы (если они повреждены)
Утечка в уплотнении вала	Уплотнение не подходит для этой функции вентиляора	Обратиться к производителю
Утечка в рукаве	Неисправность манжет	Заменить
	Хомут затянут не плотно/ Хомут не исправен	Отрегулировать/заменить

COLASIT Scandinavia AB
Villabergsvägen 4
535 92 Kvänum
Tel +46 511 20080 • Mob +371 25 950 951 • Fax +46 511 14295
www.colasit.se • info@colasit.se

Симптом	Возможная причина	Действие
Вентилятор не дает достаточного количества воздуха	Неправильное направление вращения	Изменить направление вращения
	Падение давления в системе слишком высоко	Обратиться к производителю
	Заслонка закрыта/ограничена	Проверить/отрегулировать
	Блокировка/ограничение в системе	Проверить/отремонтировать
Вентилятор не набирает необходимого количества оборотов	Управление двигателем неправильно установлено (выберите насосный режим)	Проверить/отрегулировать
	Неисправность обмотки двигателя	Обратиться к производителю
	Мотор не соответствует	Обратиться к производителю
Шум из вентилятора	Крыльчатка установлена не плотно – чужеродные частицы в вентиляторе	Снять входной рукав и проверить
Температура в подшипнике повышается	Подшипник не смазан	Заменить подшипник и смазать согласно инструкции по техобслуживанию
	Подшипник смазан слишком сильно	Заменить подшипник и смазать согласно инструкции по техобслуживанию
	Пыль в подшипнике	Очистить, заменить прокладку и смазать

1.10 Оригинальные принадлежности

Если они не являются частью нашей поставки, эти оригинальные части можно заказать на складе.

- Частотный преобразователь
- Эластичные манжеты
- Демпфер вибрации
- Слив конденсата
- Защита от дождя для установки вне помещения
- Защита от осколков
- Настенные крепления

Конструкция и принцип действия CMVeco 125 – 400

Все крыльчатки этой серии имеют класс точности балансировки менее Q6.3 согласно VDI 2060.
Корпус прикручен термопластичной задней стенкой к стойкам.
Крышку со стороны всасывания можно легко снять для проведения инспекций и чистки.

Вентиляторы поставляются в двух стандартных исполнениях:

- Прямой привод
- Ременной привод

Во избежание течей со стороны вала пластиковые вентиляторы следует устанавливать со стороны всасывания (низкое противодавление на выходе).

2 Компоненты

2.1 Габаритные чертежи CMVeco 125-400 (прямой привод)

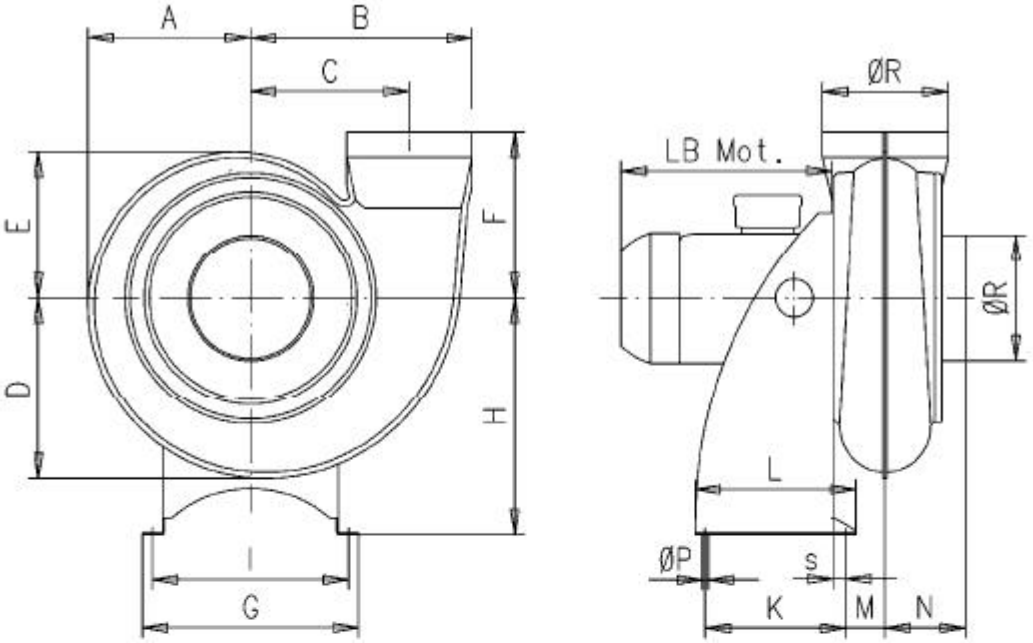

CMVeco	125	160	200	250	315	400
A	188	226	275	336	415	452
B	227	286	355	441	554	641
C	164	206	255	316	396	441
D	206	252	310	380	471	527
E	170	200	241	293	359	378
F	200	225	275	330	400	425
G	270	290	380	430	480	580
H	250	310	380	470	580	670
I	240	260	350	390	440	540
K	220	220	260	275	325	360
L	250	250	290	315	365	400
M	35	47	64	78	102	133
N	110	120	140	160	190	220
ØP	10	10	10	10	10	10
ØR	125	160	200	250	315	400
s	15	15	15	20	20	20

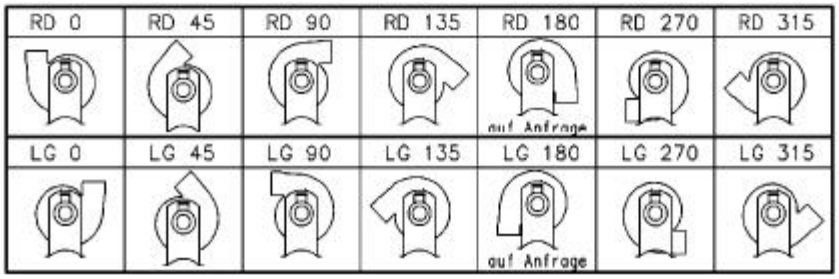

COLASIT Scandinavia AB
Villabergsvägen 4
535 92 Kvänum
Tel +46 511 20080 • Mob +371 25 950 951 • Fax +46 511 14295
www.colasit.se • info@colasit.se

2.2 Габаритные чертежи CMVeco 125-400 (ременной привод)

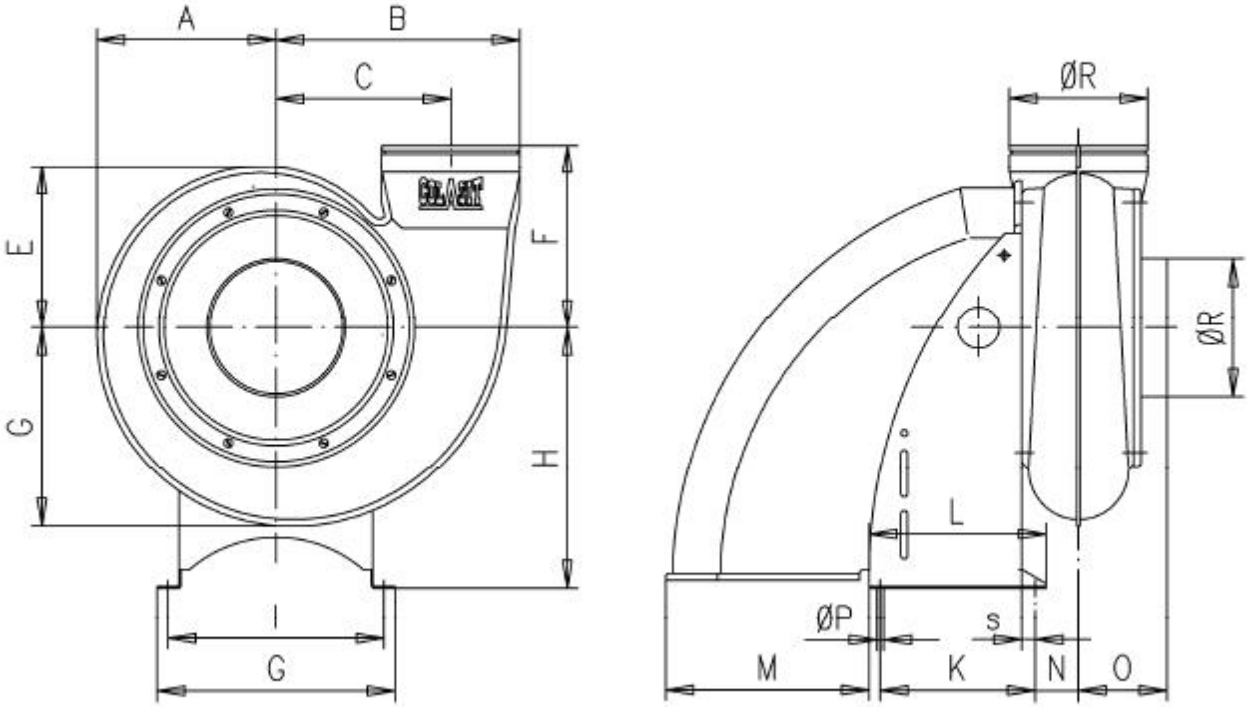

CMVeco	125	160	200	250	315	400
A	188	226	275	336	415	452
B	227	286	355	441	554	641
C	164	206	255	316	396	441
D	206	252	310	380	471	527
E	170	200	241	293	359	376
F	200	225	275	330	400	425
G	270	290	380	430	480	580
H	250	310	380	470	580	670
I	240	260	350	390	440	540
K	220	220	260	275	325	360
L	250	250	290	315	365	400
M	149	230	286	295	335	355
N	35	47	64	78	102	133
O	110	120	140	160	190	220
ØP	10	10	10	10	10	10
ØR	125	160	200	250	315	400
s	15	15	15	20	20	20

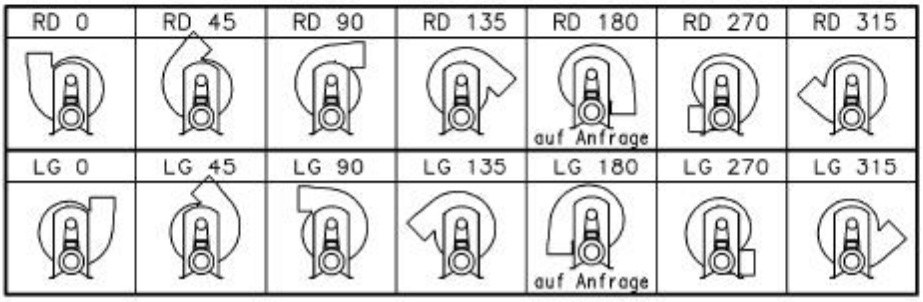

COLASIT Scandinavia AB
Villabergsvägen 4
535 92 Kvänum
Tel +46 511 20080 • Mob +371 25 950 951 • Fax +46 511 14295
www.colasit.se • info@colasit.se

3 Руководство по монтажу

3.1 Руководство по монтажу CMVeco 125-400 (прямой привод)

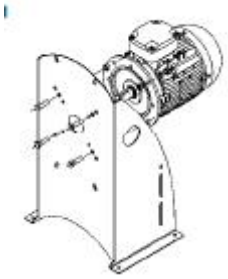

1. Прикрепите мотор к штативу (отцентруйте)

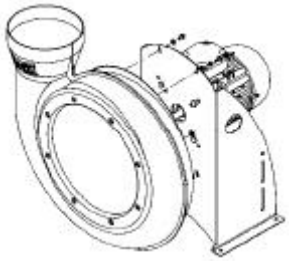

2. Прикрепите корпус вентилятора к штативу

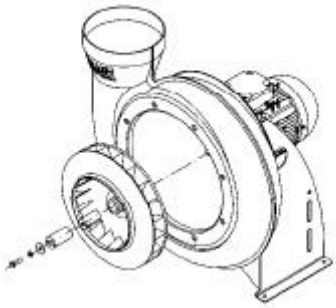

3. Установите крыльчатку со втулкой на вал двигателя (не затягивайте втулку)

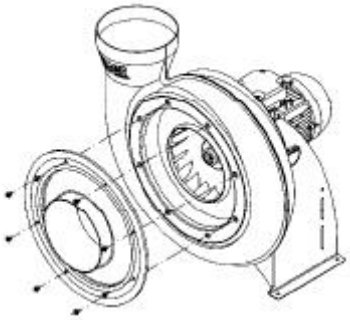

4. Закрепите входную секцию на корпусе

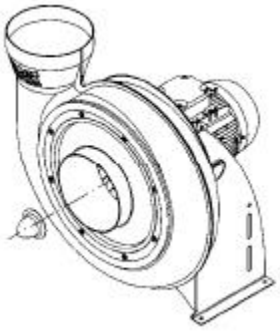

5. Отрегулируйте крыльчатку, затяните втулку

Демонтаж проводится таким же образом, только в обратном порядке.

COLASIT Scandinavia AB
Villabergsvägen 4
535 92 Kvänum
Tel +46 511 20080 • Mob +371 25 950 951 • Fax +46 511 14295
www.colasit.se • info@colasit.se

3.2 Руководство по монтажу CMVeco 125-400 (ременной привод)

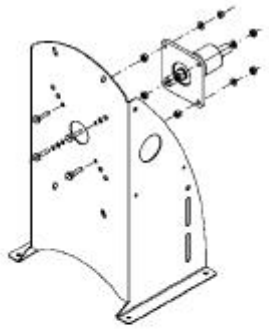

1. Установите фланцевые подшипники и опорную пластину

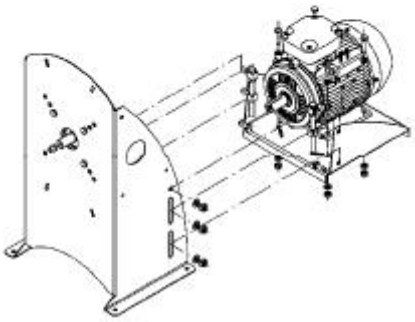

2. Установите опору двигателя и сам двигатель

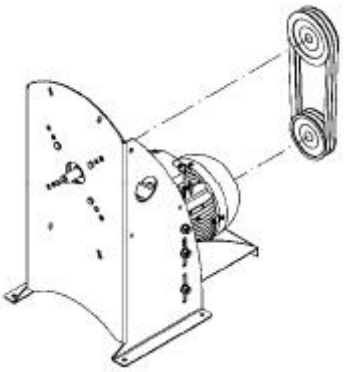

3. Установите ременной привод и отрегулируйте ремни

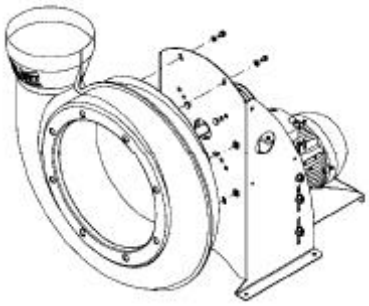

4. Установите корпус вентилятора

COLASIT Scandinavia AB
Villabergsvägen 4
535 92 Kvänum
Tel +46 511 20080 • Mob +371 25 950 951 • Fax +46 511 14295
www.colasit.se • info@colasit.se

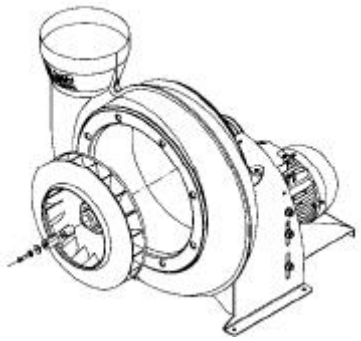

5. Установите крыльчатку со втулкой на вал двигателя (не затягивайте втулку)

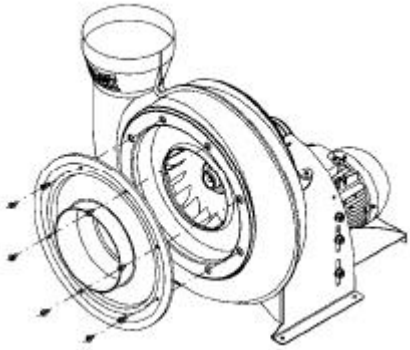

6. Закрепите входную секцию на корпусе

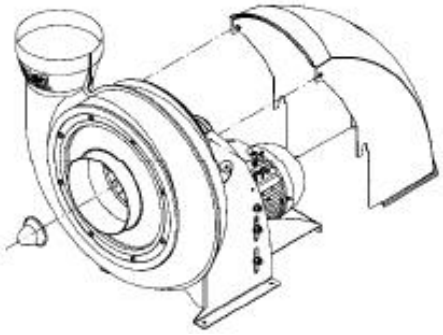

7. Отрегулируйте крыльчатку вентилятора, затяните втулку и установите колпак ступицы, а также защиту ремня

Демонтаж проводится таким же образом, только в обратном порядке.

COLASIT Scandinavia AB
Villabergsvägen 4
535 92 Kvänum
Tel +46 511 20080 • Mob +371 25 950 951 • Fax +46 511 14295
www.colasit.se • info@colasit.se

4 Список запасных частей

4.1 Список запасных частей CMVeco 125-400 (прямой привод)

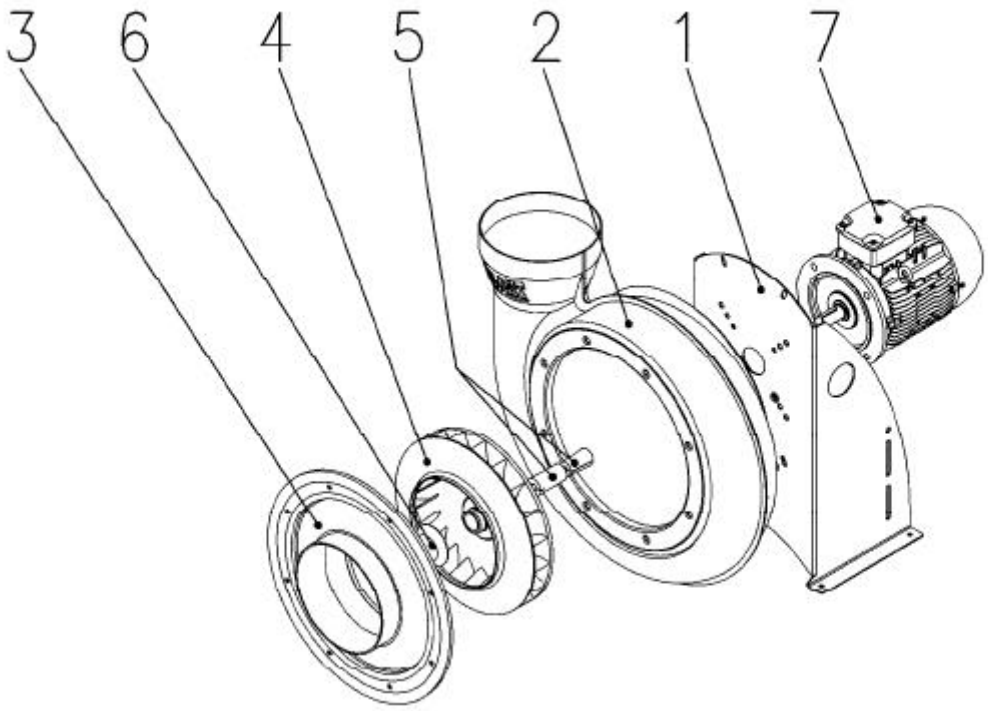

1 Штатив
2 Корпус вентилятора
3 Входная секция
4 Крыльчатка вентилятора
5 Конусная втулка
6 Колпак ступицы
7 Двигатель с фланцевым креплением

COLASIT Scandinavia AB
Villabergsvägen 4
535 92 Kvänum
Tel +46 511 20080 • Mob +371 25 950 951 • Fax +46 511 14295
www.colasit.se • info@colasit.se

4.2 Список запасных частей CMVeco 125-400 (ременной привод)

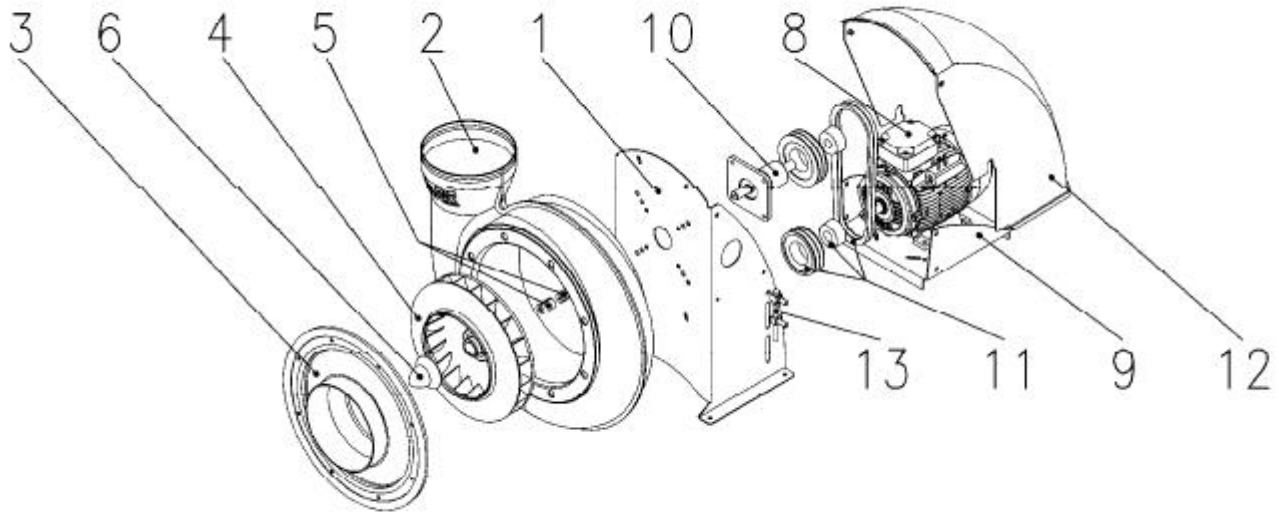

1	Штатив	8	Двигатель с креплением на лапах
2	Корпус вентилятора	9	Опора двигателя
3	Входная секция	10	Фланцевые подшипники
4	Крыльчатка вентилятора	11	Ремень
5	Конусная втулка	12	Защита ремня
6	Колпак ступицы	13	Установочный винт

COLASIT Scandinavia AB
Villabergsvägen 4
535 92 Kvänum
Tel +46 511 20080 • Mob +371 25 950 951 • Fax +46 511 14295
www.colasit.se • info@colasit.se

5 Сертификат

EG-Konformitätserklärung
CE Déclaration de conformité
EC Declaration of conformity

Wir
Nous
We

COLASIT AG
Postfach 85
CH-3700 Spiez

erklären in alleiniger Verantwortung, dass das Produkt
déclarons de notre seule responsabilité que le produit
bearing sole responsibility, hereby declare that the product

Kunststoff-Industrieventilator
Ventilateur industriel en plastique
Plastic industrial fan
CMV 450-800

auf das sich diese Erklärung bezieht, mit der/den folgenden Norm(en) oder normativen Dokumenten übereinstimmt:
auquel se rapporte la présente déclaration est conforme aux normes ou aux documents normatifs suivants:
referred to by this declaration is in conformity with the following standards or normative documents:

Bestimmungen der Richtlinie Désignation de la directive Provisions of the directive	**Titel und/oder Nummer sowie Ausgabedatum der Norm(en):** Titre et/ou numéro ainsi que date d'émission de la/des norme(s): Title and/or number and date of issue of the standard(s):
2006/42/EG: Maschinensicherheit 2006/42/CE: Sûreté des machines 2006/42/EC: Machinery safety	**EN ISO 12100-1: 2004** **EN ISO 12100-2: 2004** **EN ISO 14121-1: 2007** **EN ISO 13857: 2008** **EN 60204-1: 2006**
2004/108/EG: Elektromagnetische Verträglichkeit 2004/108/CE: Compatibilité électromagnétique 2004/108/EC: Electromagnetic compatibility	**EN 61000-6-2: 2005**
Name und Adresse des Dokumentationsverantwortlichen: Nom et addresse de la personne responsable de la documentation: Name and address of the person authorised to compile the relevant technical documentation:	**Andreas Roth** **COLASIT AG** **Faulenbachweg 63** **CH-3700 Spiez**
Bei Verwendung im Ex-Bereich Pour utilisation dans zone Ex For use in Ex zones	
94/9 EG: Geräte und Schutzsysteme zur bestimmungsgemässen Verwendung in explosionsgefährdeten Bereichen 94/9 CE: Appareils et système de protection destinés à une utilisation correcte en atmosphère explosibles 94/9 EC: Equipment and protective systems intended for use in potentially explosive atmospheres	**EN 1127-1: 2008** **EN 13463-1: 2009** **EN 13463-5: 2005** **EN 14986: 2007**
Ex-Kennzeichnung: Marquage Ex: Ex Marking:	Ex **II 3/- G c T3** oder **c T4** **II 3/3 G c T3** ou **c T4** **II 2/3 G c T3** or **c T4** **II 2/2 G c T3** **c T4** gem. Typenschild selon la plaque signalétique acc. to the rating plate

Spiez, 19.07.2011

.....
U.Moser (Leiter Technik/Responsable dép. technique/Chief technical officer)

COLASIT Scandinavia AB
Villabergsvägen 4
535 92 Kvänum
Tel +46 511 20080 • Mob +371 25 950 951 • Fax +46 511 14295
www.colasit.se • info@colasit.se