We reserves all rights in this document and it's subject matter.
The recipient herby acknowledges these rights and assures the use of this
document only for the purpose it was delivered. © Colasit AG

Dieses Dokument ist unser geistiges Eigentum. Es darf ohne unsere ausdrückliche Genehmigung
weder kopiert, vervielfältigt oder verwertet, noch an Dritte weitergegeben werden. Zuwiderhandlung
ist strafbar und wird strafrechtlich verfolgt. Copyright reserved! © Colasit AG

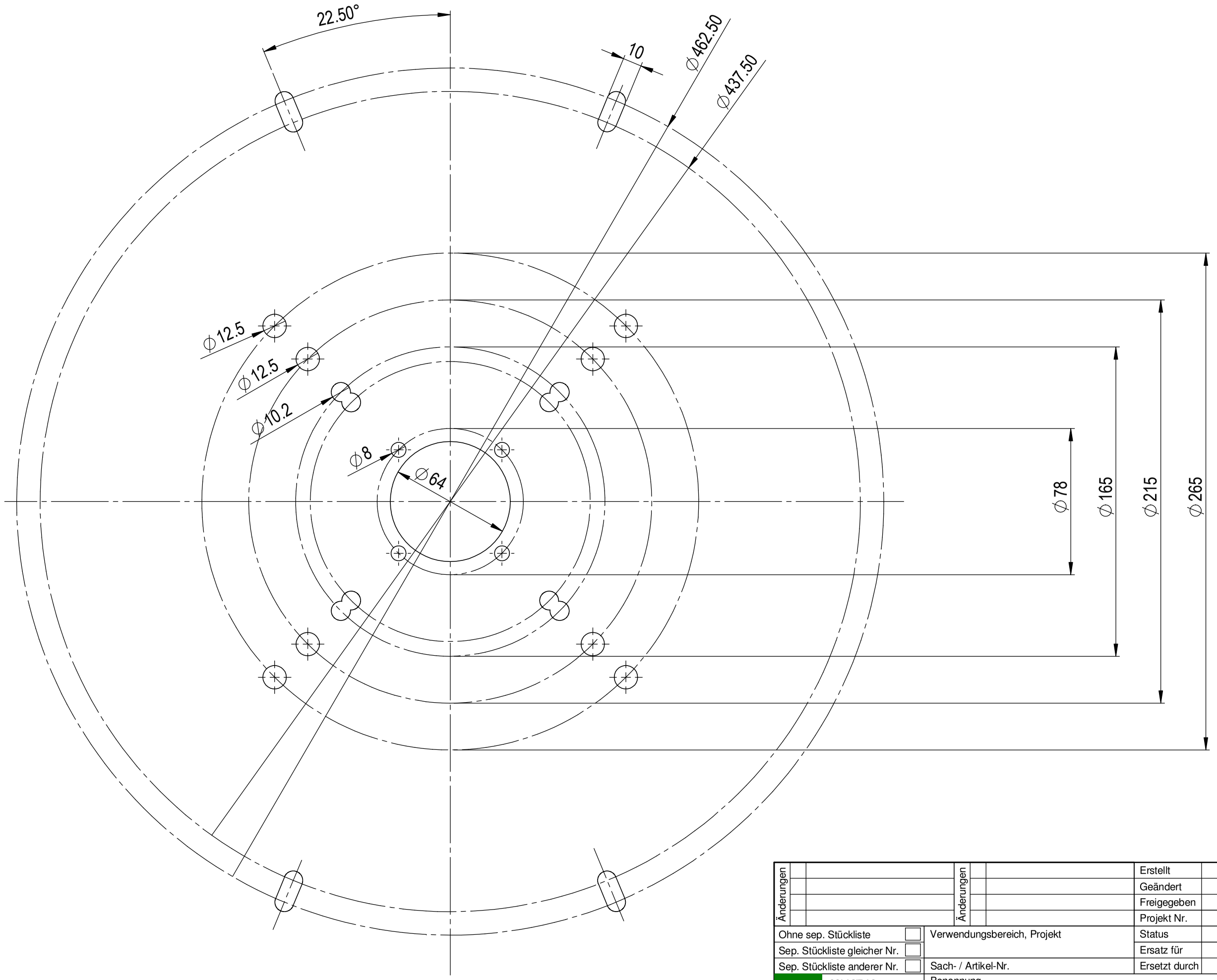

Änderungen		Änderungen		Erstellt	Massstab 1:2
				Geändert	
				Freigegeben	
				Projekt Nr.	
Ohne sep. Stückliste ☐	Verwendungsbereich, Projekt			Status	
Sep. Stückliste gleicher Nr. ☐				Ersatz für	Format A3 / Blatt / Anz. 1 / 1
Sep. Stückliste anderer Nr. ☐	Sach- / Artikel-Nr.			Ersetzt durch	

COLASIT AG
Faulenbachweg 63
3700 Spiez
Switzerland
www.colasit.ch

Benennung

Staender CMVeco 250

Zeichnungs-Nr. | Index

CAD-System: SolidWorks

Plotdatum: 06.03.2014